Tara Tara Classic Accessories Wanneneinlauf 220mm, 1/2" mit automatischer Umstellung

Artikelnummer: 13512890

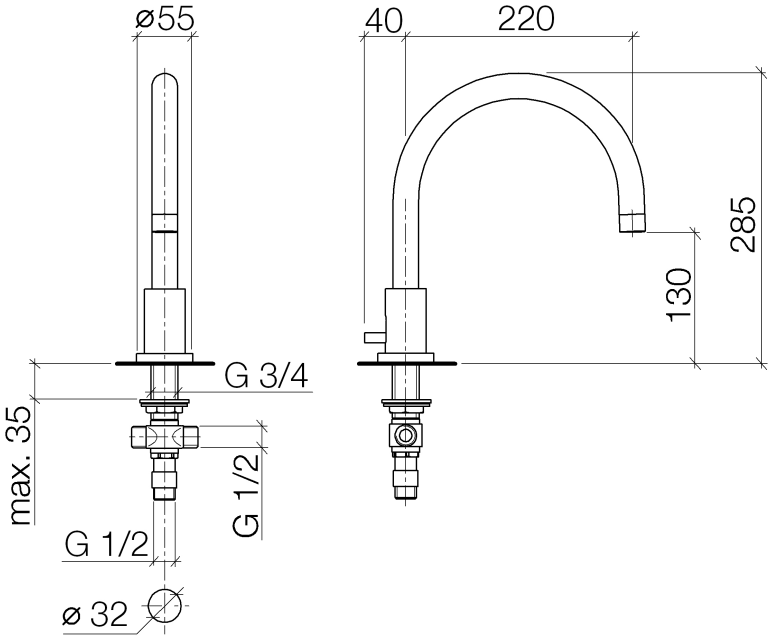

DORNBRACHT DEUTSCHLAND GMBH & CO.KG KÖBBINGSER MÜHLE 6 D-58640 ISERLOHN / GERMANY
TEL. +49 (0)2371-433-470 FAX +49 (0)2371-433-2345 E-MAIL: MAIL@DORNBRACHTGROUP.DE WEB: WWW.DORNBRACHT.COM

Tara Tara Classic Accessories Wanneneinlauf 220mm, 1/2" mit automatischer Umstellung

Artikelnummer: 13512890

Explosionszeichnung

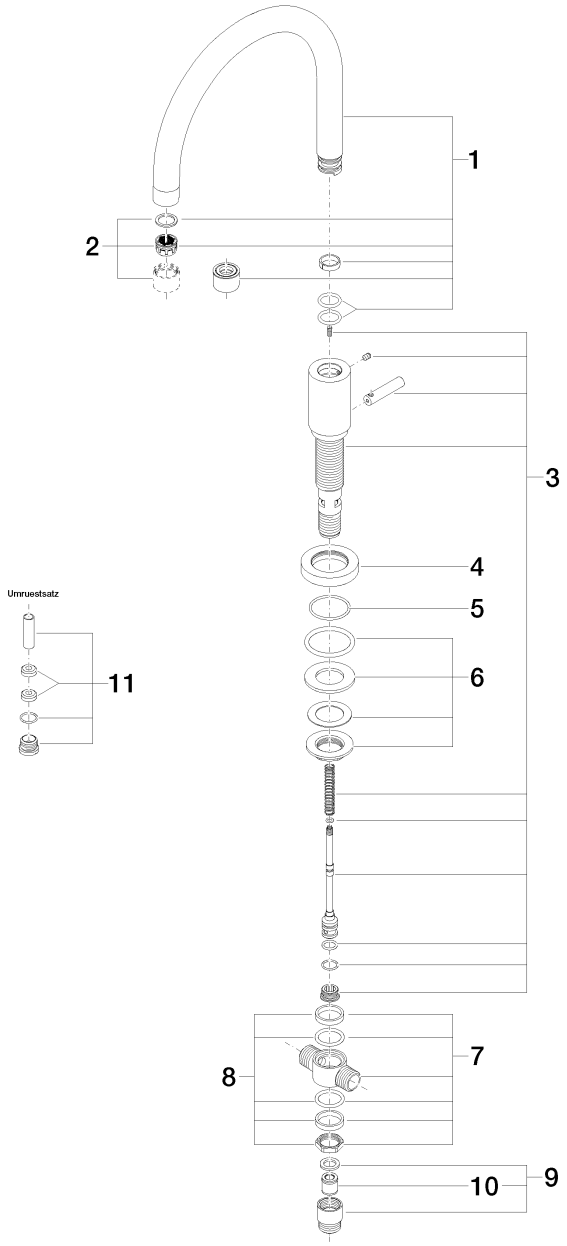

DORNBRACHT DEUTSCHLAND GMBH & CO.KG KÖBBINGSER MÜHLE 6 D-58640 ISERLOHN / GERMANY
TEL. +49 (0)2371-433-470 FAX +49 (0)2371-433-2345 E-MAIL: MAIL@DORNBRACHTGROUP.DE WEB: WWW.DORNBRACHT.COM

Bestellmenge

Nr.	Artikelnummer	Benennung	Verbaumenge
1	90282206300ff	Auslauf	1
2	90230102400ff	Luftsprudler	1
3	90111001901ff	Gehaeuse (komplett)	1
4	092810035ff	Rosette	1
5	09141013490	Dichtung	1
6	0423100040390	Befestigungssatz	1
7	0417110201090	Verteiler	1
8	9023100120090	Dichtungssatz	1
9	0424030240190	Nippel	1
10	09230104090	Rueckflussverhinderer	1
11	9028220100090	Umruestsatz	1

DORNBRACHT DEUTSCHLAND GMBH & CO.KG KÖBBINGSER MÜHLE 6 D-58640 ISERLOHN / GERMANY
TEL. +49 (0)2371-433-470 FAX +49 (0)2371-433-2345 E-MAIL: MAIL@DORNBRACHTGROUP.DE WEB: WWW.DORNBRACHT.COM

Durchflussdiagramm

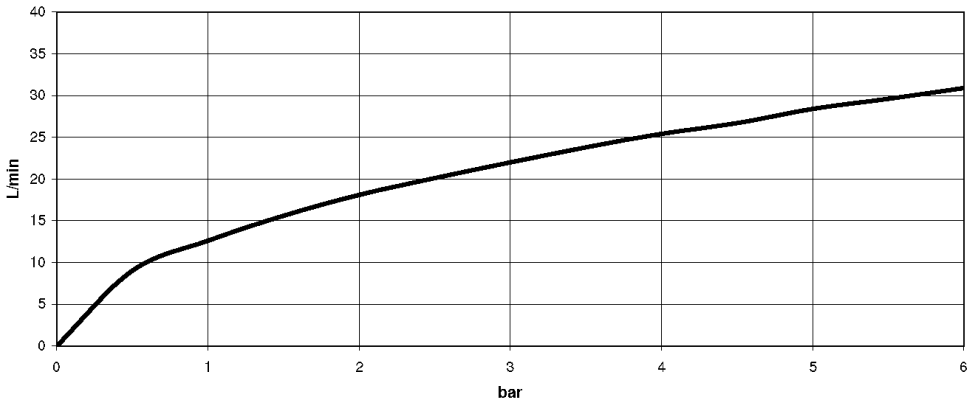

DORNBRACHT DEUTSCHLAND GMBH & CO.KG KÖBBINGSER MÜHLE 6 D-58640 ISERLOHN / GERMANY
TEL. +49 (0)2371-433-470 FAX +49 (0)2371-433-2345 E-MAIL: MAIL@DORNBRACHTGROUP.DE WEB: WWW.DORNBRACHT.COM